Mitigeur VERONE
Douche
Article : VER57

1/ Liste des pièces

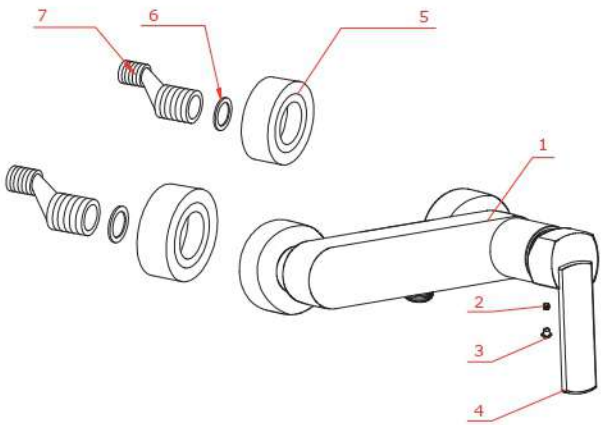

Désignations	Qté
1. Corps	1
2. Vis	1
3. Pastille rouge/bleu	1
4. Manette	1
5. Rosace	2
6. Joint	2
7. Raccord excentré	2

2/ Vérification des accessoires

Vérifiez la liste des accessoires. Si vous rencontrez des difficultés, contactez notre entreprise ou notre distributeur.

Remarques :
1. Sans affecter leurs performances, les accessoires peuvent être modifiés sans préavis.
2. Les schémas ne servent que de référence. La taille et la forme du produit se réfèrent à la présente robinetterie.

3/ Instructions avant montage

1. Ne pas démonter le corps.
2. Nettoyer les tuyauteries en faisant couler beaucoup d'eau pour éliminer tous les corps étrangers tels que limaille, débris de soudure, sable, etc...
3. Ouvrez les arrivées d'eau et vérifiez l'étanchéité de votre montage.
4. La pression d'eau nominale appropriée est de 1 à 3 bars (incluant la pression d'eau chaude et d'eau froide), pour une température d'eau de 4°C à 90°C.
5. Assurez-vous de connecter les arrivées d'eau correctement.
Quand le mitigeur est face à vous, l'arrivée d'eau chaude se connecte à gauche et l'eau froide à droite.

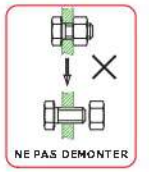

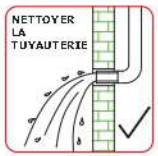

3/ Procédure de montage

Installez les arrivées d'eau chaude et d'eau froide dans le mur comme indiqué sur le schéma quand vous construisez votre mur, assurez vous de laisser le même espace au centre et d'utiliser la bonne taille de tuyau. Assurez-vous d'une bonne étanchéité en utilisant du ruban du type Teflon (fig.1).
Fixez le support douchette comme indiqué sur le schéma. Connectez le flexible douchette et la tête de douche séparément.

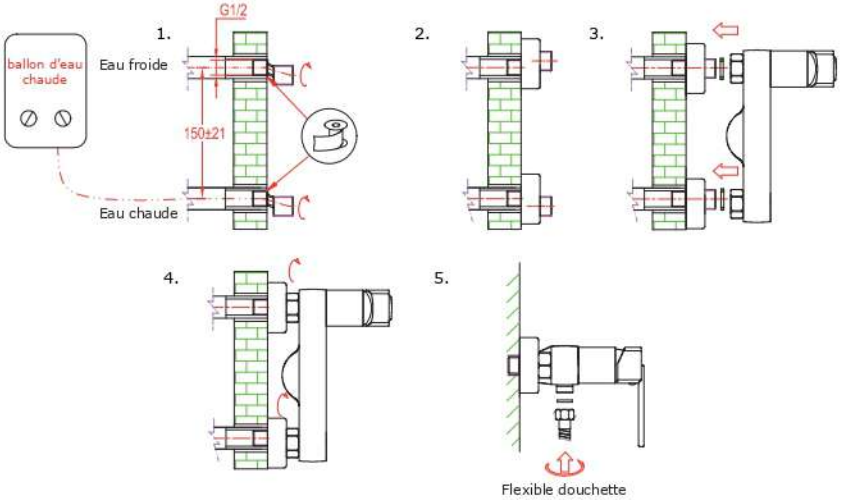

4/ Utilisation

Fonctionnement de la manette du mitigeur :

1) Ramenez la manette vers vous pour faire couler l'eau, revenez en position initiale pour arrêter l'écoulement.
2) Tournez la manette vers la gauche pour augmenter la température de l'eau, vers la droite pour la diminuer.

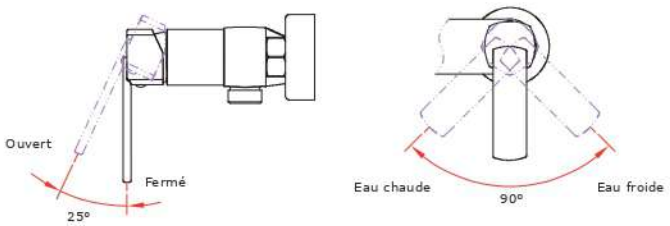

5/ Entretien et maintenance

Pour conserver le produit propre et brillant, nous vous conseillons d'entretenir cette robinetterie avec une eau savonneuse et un chiffon doux.
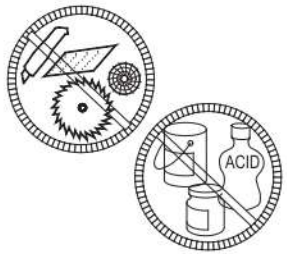
N'utilisez pas de détergeant acide ou de produit à récurer, de brosse ou d'éponge à surface gratteuse.